CONFIGURAÇÃO DE PENAS P/ PLOTAGEM

COR	ESP.
1	0,4
2	0,2
3	0,6
4	0,25
5	0,3
6	0,5
7	0,25
8	0,2
9	0,15

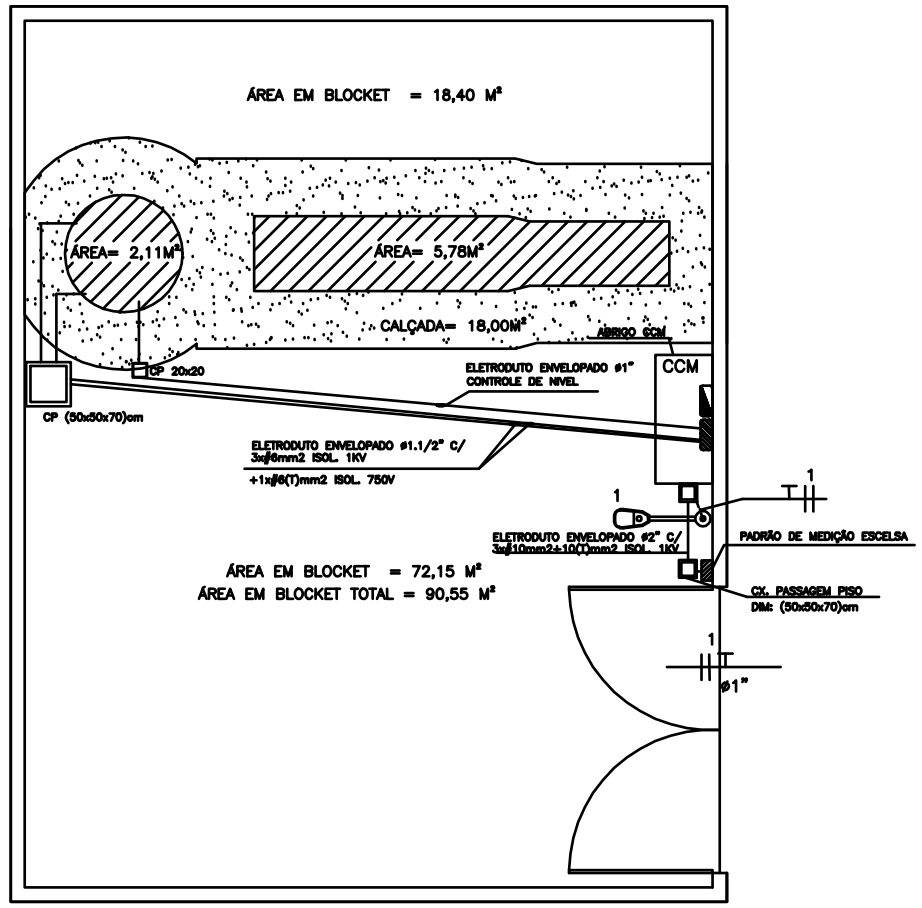

IMPLANTAÇÃO ELÉTRICA

ESC.1:50

DETALHE DA LUMINÁRIA

DETALHE-1
MEDIÇÃO PADRÃO ESCELSA
RAMAL ENTRADA AÉREO
S/ ESC.

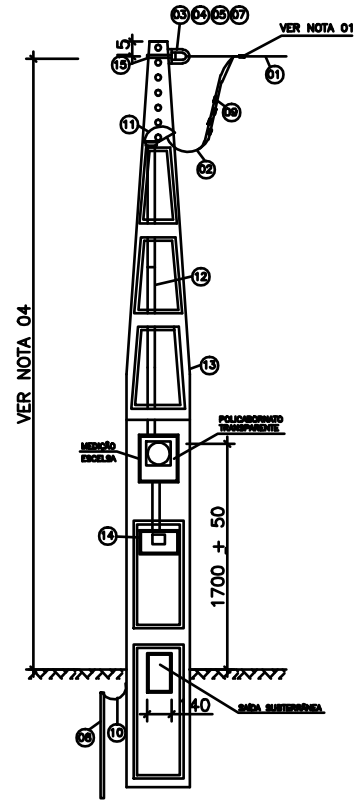

NOTAS MEDIÇÃO

01 – FITA ISOLANTE, DAR CINCO VOLTAS

02 – O POSTE PRÉ-FABRICADO DEVERÁ SER CONFORME PADRÃO ESCELSA

03 – DEVERÁ SER DEIXADO NO INTERIOR DA CX. DE MEDIÇÃO UMA PONTA MINIMA DE 0,80m EM CADA CONDUTOR PARA FACILITAR A LIGAÇÃO DA PROTEÇÃO E MEDIÇÃO E 1,50m PARA CONFECÇÃO DO PINGADOURO.

04 – AS ALTURAS DEVERÃO SER NO MINIMO 5,50m COM RELAÇÃO AO SOLO PARA TRÂNSITO DE VEÍCULOS E 4.00m EM ÁREAS COM TRÂNSITO LEVE DE VEÍCULOS E PEDESTRES, TANTO EM ÁREA PRIVATIVA COMO PÚBLICA.

NOTAS GERAIS

1 – QUANDO NÃO ESPECIFICADA A TENSÃO DE ISOLAMENTO SERÁ 750V E CONDUTORES COM SEÇÃO ACIMA DE 10mm2 SERÃO CABOS.

2 – TODOS OS CABOS SUBTERRANEOS SERÃO DO TIPO CAMADA DUPLA PVC 70°C–1KV.

3 – TODO CONDUTOR "NEUTRO" DEVERÁ SER ISOLADO E IDENTIFICADO NA COR AZUL CLARO.

4 – OS DISJUNTORES DEVERAO SER MONOPOLARES, BIPOLARES OU TRIPOLARES, NAO PERMITINDO–SE O ACOPLAMENTO MECÂNICO DE DUAS OU MAIS UNIDADES MONOPOLARES;

6 – AS SEÇÕES DOS CONDUTORES NÃO COTADOS ESTÃO ESPECIFICADAS NOS RESPECTIVOS QUADROS DE DISTRIBUIÇÃO.

7 – TODAS AS PARTES METÁLICAS NÃO ATIVAS DO SISTEMA SERÃO ATERRADAS;

9 – NO QDLT (QUADRO DISTRIBUIÇÃO) OS CIRCUITOS DEVERÃO SER IDENTIFICADOS INTERNAMENTE JUNTO AOS DISJUNTORES E EXTERNAMENTE NA TAMPA FRONTAL;

10– OS CONDUTORES SERÃO IDENTIFICADOS PELAS CORES DO SEU ISOLAMENTO:
FASE = VERMELHO OU PRETO
NEUTRO = AZUL CLARO
TERRA = VERDE
RETORNO = AMARELO.

11– A TENSÃO ADOTADA PARA FINS DE DIMENSIONAMENTO É 220/127 VCA

SIMBOLOGIA:

PAINEL DO CCM

QDLT–QUADRO DE DISTRIBUICAO DE LUZ E TOMADAS (H= 1,70m) DA EXTREMIDADE SUPERIOR AO PISO.

QUANTITATIVO DE MATERIAL

ITEM	DESCRIÇÃO DE MATERIAL	UNID.	OBS.	QUANT.
01	CONDUTOR DE ALUMINIO MULTIPLEX ∅10mm2	M	V	E
02	CONDUTOR DE COBRE PVC 70°– 3∅10mm2 (10)	M	V	C
03	SAPATILHA	PC	01	C
04	OLHAL DE FERRO GALVANIZADO PARA PARAFUSO DE ø 16mm	PC	01	C
05	PARAFUSO DE CABEÇA QUADRADA DE ø 16mm x 150mm	PC	01	C
06	ARRUELA QUADRADA P/ PARAFUSO ø 16mm	PC	01	C
07	ALÇA PREFORMADA	PC	01	E
08	HASTE DE ATERRAMENTO ø5/8"x2,40m	PC	01	C
09	CONECTOR APROPRIADO	PC	01	C
10	CONDUTOR DE COBRE NU – ∅10mm2 (NU)	M	3,0	C
11	CABEÇOTE	PC	01	C
12	TUBO DE PVC RÍGIDO ROSCÁVEL ø50mm (1.1/2")	M	6,0	C
13	POSTE DE CONCRETO PRÉ–FABRICADO 7,0m	PC	01	C
14	DISJUNTOR TERMOMAGNÉTICO TRIPOLAR 40A	PC	01	C

V = QUANTIDADE VARIÁVEL
E = MATERIAL FORNECIDO PELA ESCELSA
C = MATERIAL FORNECIDO PELO CONSUMIDOR

ESTE DESENHO É PROPRIEDADE DA COMPANHIA ESPÍRITO SANTENSE DE SANEAMENTO – CESAN E NÃO PODE SER COPIADO SEM SUA AUTORIZAÇÃO.

NÚMEROS	TÍTULOS	Nº	LOCAL	DISCRIMINAÇÃO	DES.	DIV.	GER.	DATA
PRINCIPAIS DESENHOS DE REFERÊNCIA		REVISÃO						

CANCELA E SUBSTITUI O DESENHO NÚMERO:

CANCELADO E SUBSTITUÍDO PELO DESENHO NÚMERO:

CENTRO DE DOCUMENTAÇÃO
RECEBIDO: / /
Nº DOC.: ASS.:
APROVAÇÃO CESAN:
ASS.: MATR.:
UNID.: DATA: / /
ESTA APROVAÇÃO NÃO ISENTA A CONTRATADA DE SUAS RESPONSABILIDADES LEGAIS.

EMITENTE: ATEC — ATUAL COMÉRCIO E SERVIÇOS LTDA
PROJETADO: HELTON ALVES BOASQUIVES
CREA: 6938–D REGIÃO: ES
DESENHO: HELTON ALVES
DATA: /06/11
COORDENADOR:
CREA: REGIÃO:
Nº DES. PROJETISTA:
RESPONSÁVEL TÉCNICO: HELTON ALVES BOASQUIVES
CREA: 6938–D REGIÃO: ES ART Nº: DATA: 06/11

EMISSÃO CESAN	DATAS
PROJETADO: ATUAL COMÉRCIO E SERVIÇOS LTDA	06/11
CREA: –	
DESENHADO:	06/11
VERIFICADO: WAGNER DALMI BARTOLIM	06/11
DIVISÃO: VALDIK BONFIM FANCHIOTTI	06/11
GERÊNCIA: SANDRA SILV	06/11

CESAN

MUNICÍPIO: ÁGUA DOCE NORTE | DISTRITO: SEDE | BAIRRO:

NOME DO EMPREENDIMENTO: COMPLEMENTAÇÃO DO SISTEMA COLETOR DE ESGOTO

TÍTULO: ESTAÇÃO ELEVATÓRIA DE ESGOTO BRUTO 3 – EEEB3
PROJETO ELÉTRICO
URBANIZAÇÃO, DETALHES DE ENTRADA E DETALHES

ESCALA:	FOLHA:	Nº CESAN	REV:
INDICADA	01 / 03		0